Trottinette électrique tout-terrain

Manuel d'installation & d'utilisation

cross

Réf : FX1000-S
FX1000
FX1100-S
FX1100
FX1600-S
FX1600

ELECTRIC SCOOTER
Installation & use manual

PATINETE ELÉCTRICO
Manual de instalación y de utilización

ELEKTRISCHER ROLLER
Einrichtungs- & Benutzungshandbuch

MONOPATTINO ELETTRICO
Manuale d'impianto & d'utilizzo

VOUWBAARE ELEKTRISCH
Handboek van installatie & gebruik

TROTINETE ELÉCTRICO
Manual de instalação & de utilização

Cross

TOOLKIT

beeper
Cross

1200 cm
1450 cm

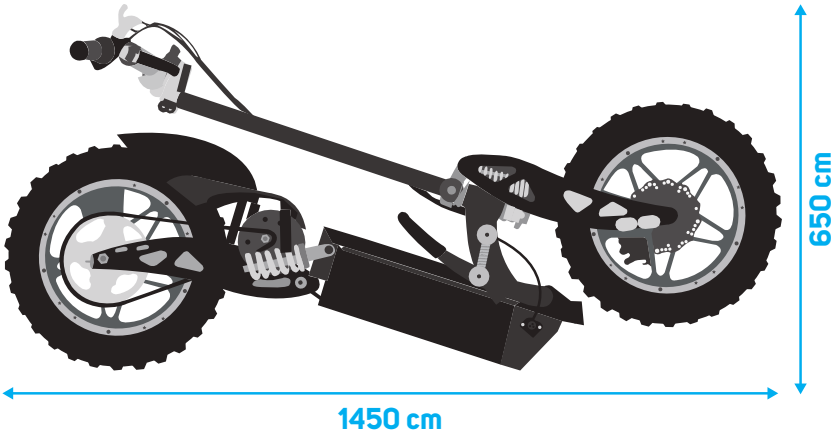
650 cm
1450 cm

VUE ECLATEE

Avant d'utiliser votre EDP, découvrez-le sous les moindres coutures :

N°	Désignation FR
1	Frein droit
2	Frein gauche
3	Gâchette d'accélération
4	Clef de contact
5	Poignée de pliage
6	Connecteur de charge
7	Calculateur vitesse
8	Batterie (selon version)
9	Plateforme repose-pied
10	Goupille de selle
11	Moteur
12	Pignon entrainant la chaine
13	Garde boue
14	Etrier de frein avant et arrière
15	Plaquettes de frein avant et arrière
16	Chaine
17	Couronne de transmission arrière
18	Jante arrière
19	Pneu arrière
20	Chambre à air avant & arrière
21	Fourche arrière
22	Amortisseurs arrières
23	Béquille
24	Jante avant
25	Disque de frein avant
26	Pneu avant
27	Amortisseur avant
28	Fourche avant
29	Trousse à outils
30	Chargeur
31	Selle
32	Mât de la selle

SOMMAIRE

CONTENU DU KIT	02
DIMENSIONS	03
VUE ÉCLATÉE	04
INSTRUCTIONS DE SECURITE	05
CARACTÉRISTIQUES TECHNIQUES	06
ASSEMBLAGE	09
APPRENTISSAGE	14
PLIAGE ET DÉPLIAGE	15
MAINTENANCE	16
BATTERIE	17
UTILISATIONS CORRECTES ET INCORRESTES	19
ACCESSOIRES	20
DÉCLARATION DE CONFORMITÉ	21
ASSISTANCE TECHNIQUE & GARANTIE	22
MENTIONS LÉGALES	22

INSTRUCTIONS DE SECURITE

BEEPER vous remercie de votre achat et vous invite avant toute utilisation de votre Engin de Déplacement Personnel (EDP), à prendre connaissance du mode d'emploi et des différentes précautions de sécurité.

- Veuillez utiliser votre EDP conformément au règlement de la sécurité routière et dans des conditions de sécurité optimales. Vous êtes le seul responsable de votre conduite, IXIT Beeper se dégage de toute responsabilité.

- Pour une utilisation de votre EDP en toute sécurité, veuillez toujours être en pleine possession de vos moyens et portez toujours des équipements de protection nécessaires ainsi qu'un casque homologué. Veuillez porter un vêtement ou équipement rétro-réfléchissant pour toute circulation la nuit ou lorsque la visibilité est insuffisante.

- Il est interdit d'utiliser un EDP en portant des écouteurs ou un casque audio ainsi que de transporter un passager.

- Veuillez noter que l'utilisation de ce produit peut entraîner des blessures pouvant causer la mort à cause de pertes de contrôle, de collisions ou de chutes.

- Ne pas utiliser sans entrainement, à vitesse élevée, sur terrains accidentés ou en pentes.

- L'usage de votre EDP est déconseillé aux moins de 12 ans et interdit aux moins de 8 ans.

Attention : pour toute utilisation d'un EDP, vous devez disposer obligatoirement d'une assurance responsabilité civile.

CARACTERISTIQUES TECHNIQUES

Ref : FX1000
FX1000-S

		FX1000	FX1000-S
MOTEUR & BATTERIE	**Puissance max**	**1500 W**	**1500 W**
	Puissance nominale	1000 W	1000 W
	Type moteur	Avec balais (brush)	
	Tension batterie	36 V	36 V
	Capacité batterie	**12 Ah**	**12 Ah**
	Type batterie	Plomb	
CYCLE & CONFORT	Roue avant	Pneu gonflé • ø 14''	
	Roue arrière	Pneu gonflé • ø 14''	
	Suspensions	Simple à l'avant & double à l'arrière	
	Matériau	Acier & aluminium	
	Afficheur	LED autonomie (3 niveaux)	
	Garde au sol	21 cm	21 cm
	Hauteur de la plateforme depuis le sol	33 cm	33 cm
	Empattement	109 cm	109 cm
	Hauteur guidon	118 cm	118 cm
	Alarme		
	Clef de contact	✓	✓
	Pliage	✓	✓
	Béquille	✓	✓
	Selle	✓	
SÉCURITÉ	Freinage	Freins à disque avant & arrière	
	Feu & signalisation		
	Avertisseur sonore		
DONNÉES & PERFS	Chargeur	42 V • 1,6 A	
	Vitesse sur voie publique	25 km/h	25 km/h
	Vitesse sur voie privée	**35 km/h**	**35 km/h**
	Autonomie (1)	**25 à 30 km**	
	Pente maximale	10°	10°
	Temps de recharge	6h à 8h	6h à 8h
	Dimension hors-tout	1450 x 1200 x 610 mm	
	Dimension pliée	1450 x 650 x 610 mm	
	Charge maximale	120 kg	120 kg
	Indice d'étanchéité	IPX4	IPX4
LOGISTIQUE	**Poids net**	**45 kg**	**45 kg**
	Poids brut	50 kg	50 kg
	Taille carton	1400 x 500 x 320 mm	
	Quantité container	20GP : 160 pcs • 40GP : 340 pcs • 40HQ : 370 pcs	
	Gencode	3661546400906	3661546401057
	Garantie	Cadre 10 ans, électronique & mécanique 3 ans, batterie 6 mois	
	Conformité	CE ROHS MD	

Ref : FX11000
FX1100-S

		FX1100	FX1100-S
MOTEUR & BATTERIE	**Puissance max**	**1700 W**	**1700 W**
	Puissance nominale	1000 W	1000 W
	Type moteur	Avec balais (brush)	
	Tension batterie	36 V	36 V
	Capacité batterie	**12 Ah**	**12 Ah**
	Type batterie	Lithium-ion	
CYCLE & CONFORT	Roue avant	Pneu gonflé • ø 14"	
	Roue arrière	Pneu gonflé • ø 14"	
	Suspensions	Simple à l'avant & double à l'arrière	
	Matériau	Acier & aluminium	
	Afficheur	LED autonomie (3 niveaux)	
	Garde au sol	21 cm	21 cm
	Hauteur de la plateforme depuis le sol	33 cm	33 cm
	Empattement	109 cm	109 cm
	Hauteur guidon	118 cm	118 cm
	Alarme		
	Clef de contact	✓	✓
	Pliage	✓	✓
	Béquille	✓	✓
	Selle	✓	
SÉCURITÉ	Freinage	Freins à disque avant & arrière	
	Feu & signalisation		
	Avertisseur sonore		
DONNÉES & PERFS	Chargeur	42 V • 1,5 A	
	Vitesse sur voie publique	25 km/h	25 km/h
	Vitesse sur voie privée	**35 km/h**	**35 km/h**
	Autonomie (1)	**30 à 35 km**	
	Pente maximale	12°	12°
	Temps de recharge	6h à 8h	6h à 8h
	Dimension hors-tout	1450 x 1200 x 610 mm	
	Dimension pliée	1450 x 650 x 610 mm	
	Charge maximale	120 kg	120 kg
	Indice d'étanchéité	IPX4	IPX4
LOGISTIQUE	**Poids net**	**35 kg**	**35 kg**
	Poids brut	40 kg	40 kg
	Taille carton	1400 x 500 x 320 mm	
	Quantité container	20GP : 160 pcs • 40GP : 340 pcs • 40HQ : 370 pcs	
	Gencode	3661546401002	3661546400999
	Garantie	Cadre 10 ans, électronique & mécanique 3 ans, batterie 6 mois	
	Conformité	CE ROHS MD	

Ref : FX1600
FX1600-S

		FX1600	FX1600-S
MOTEUR & BATTERIE	**Puissance max**	**2000 W**	**2000 W**
	Puissance nominale	1600 W	1600 W
	Type moteur	Sans balais (brushless)	
	Tension batterie	48 V	48 V
	Capacité batterie	**18 Ah**	**18 Ah**
	Type batterie	Lithium-ion	
CYCLE & CONFORT	Roue avant	Pneu gonflé • ø 14''	
	Roue arrière	Pneu gonflé • ø 14''	
	Suspensions	Simple à l'avant & double à l'arrière	
	Matériau	Acier & aluminium	
	Afficheur	LCD • Noir & Blanc • Multifonction	
	Garde au sol	21 cm	21 cm
	Hauteur de la plateforme depuis le sol	33 cm	33 cm
	Empattement	109 cm	109 cm
	Hauteur guidon	118 cm	118 cm
	Alarme		
	Clef de contact	✓	✓
	Pliage	✓	✓
	Béquille	✓	✓
	Selle	✓	
SÉCURITÉ	Freinage	Freins à disque avant & arrière	
	Feu & signalisation	Feu LED avant & arrière	
	Avertisseur sonore	✓	
DONNÉES & PERFS	Chargeur	54,6 V • 1,8 A	
	Vitesse sur voie publique	25 km/h	25 km/h
	Vitesse sur voie privée	**45 km/h**	
	Autonomie (1)	**35 à 40 km**	
	Pente maximale	18°	18°
	Temps de recharge	6h à 8h	6h à 8h
	Dimension hors-tout	1450 x 1200 x 610 mm	
	Dimension pliée	1450 x 650 x 610 mm	
	Charge maximale	120 kg	120 kg
	Indice d'étanchéité	IPX4	IPX4
LOGISTIQUE	**Poids net**	**38 kg**	**38 kg**
	Poids brut	43 kg	43 kg
	Taille carton	1400 x 500 x 320 mm	
	Quantité container	20GP : 160 pcs • 40GP : 340 pcs • 40HQ : 370 pcs	
	Gencode	3661546402092	3661546402108
	Garantie	Cadre 10 ans, électronique & mécanique 3 ans, batterie 6 mois	
	Conformité	CE ROHS MD	

TOOL KIT

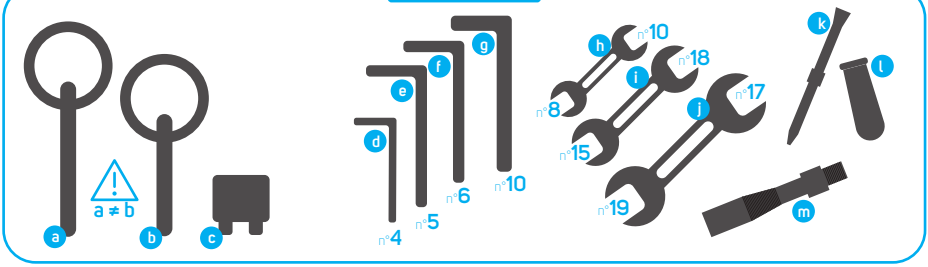

a. Goupille de sécurité pour le pliage
b. Goupille de sécurité pour la selle
c. Fusible
d. Clef Allen n°4
e. Clef Allen n°5
f. Clef Allen n°6
g. Clef Allen n°10
h. Clef anglaise n°8 & n°10
i. Clef anglaise n°15 & n°18
j. Clef anglaise n°19 & n°17
k. Tournevis double ambout cruciforme & plat
l. Manche du tournevis double ambout
m. Adaptateur valve de gonflage des pneus

- Veuillez suivre scrupuleusement la notice de montage
- Sans le fusible, la trottinette ne peut pas démarrer
- Couple de serrage : serrez jusqu'à la butée puis 1/4 de tour supplémentaire

Étape n°1

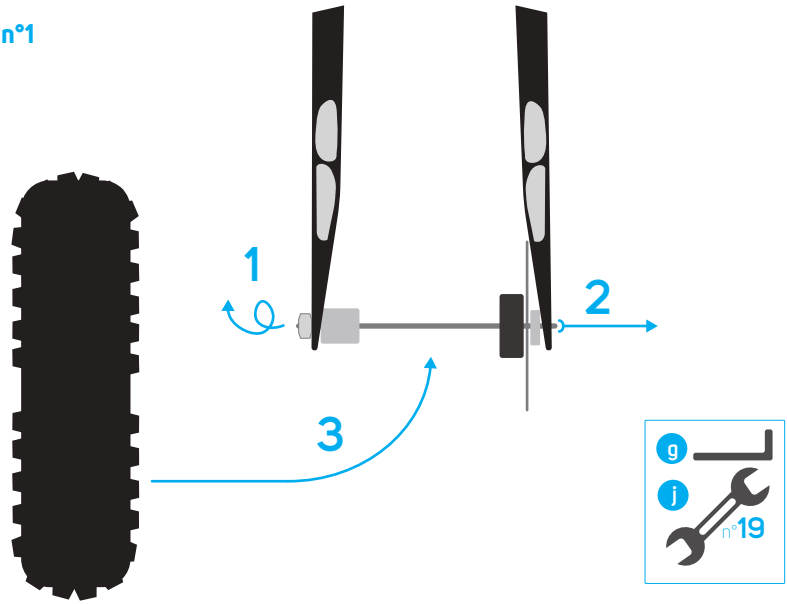

Étape n°2

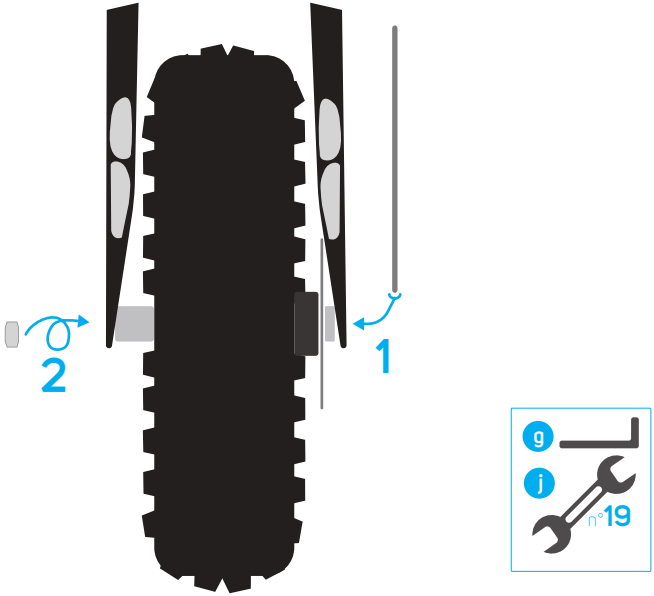

Étape n°3

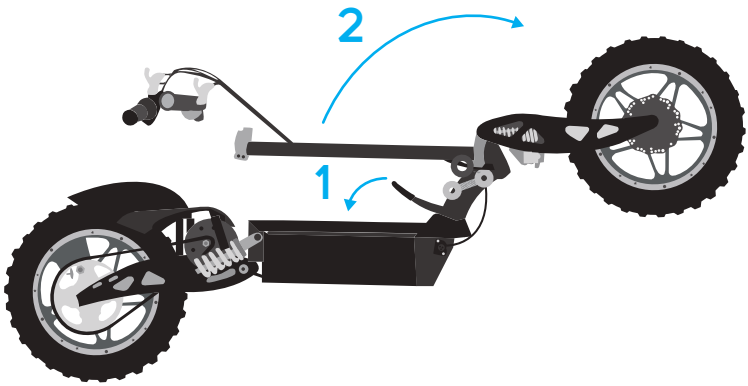

Étape n°4

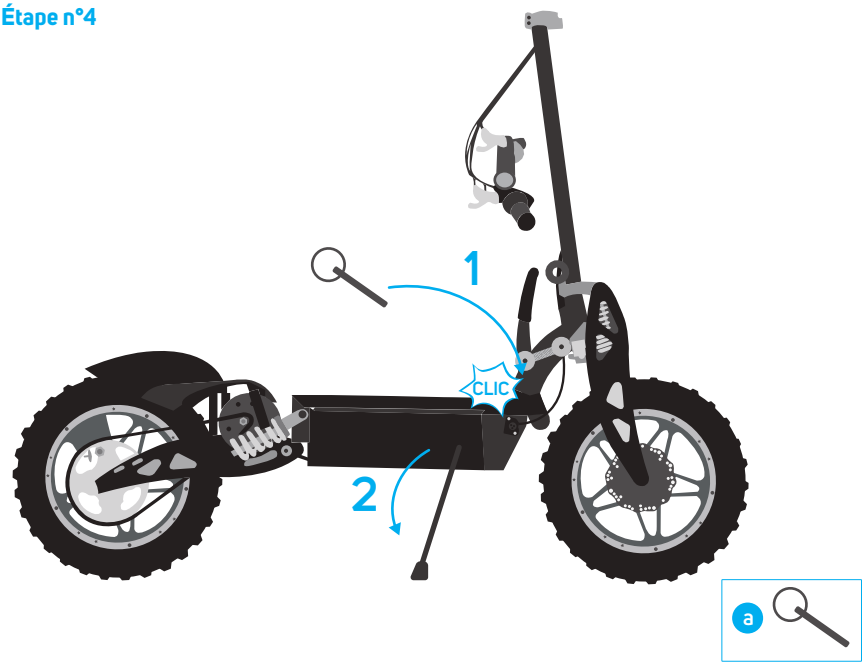

Valable uniquement pour les modèles FX1600-S et FX1600
Votre trottinette vous est livré avec le pneu arrière dégonflé.
Veuillez gonfler votre pneu entre 2,5 et 3 bars avant de continuer l'assemblage de la trottinette.

Étape n°5

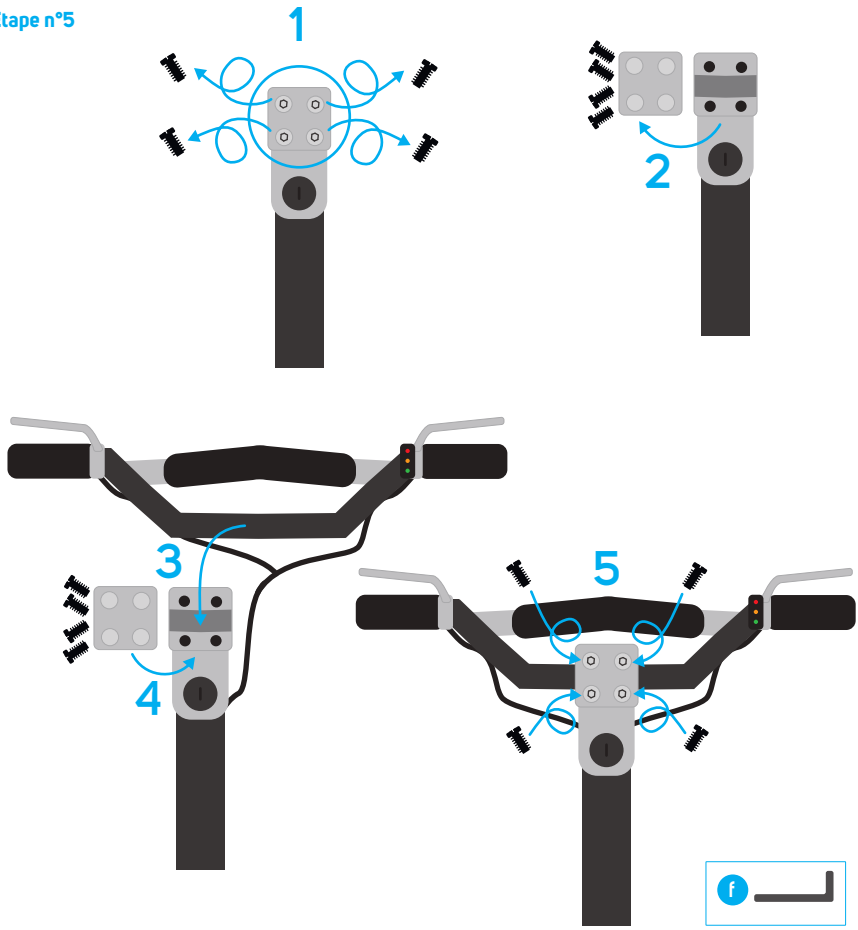

Uniquement pour les références FX1600 & FX1600-S
Veuillez installer et visser le phare à l'emplacement indiqué par le pré-perçage du support du phare.

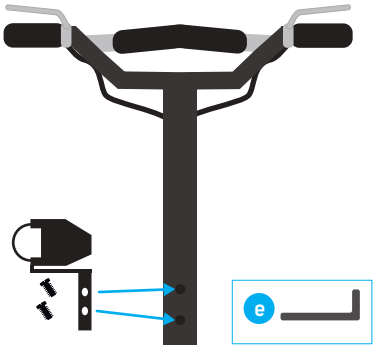

Étape n°6

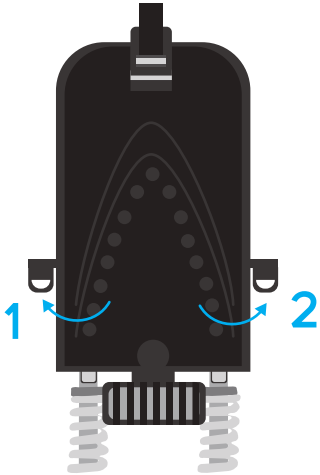

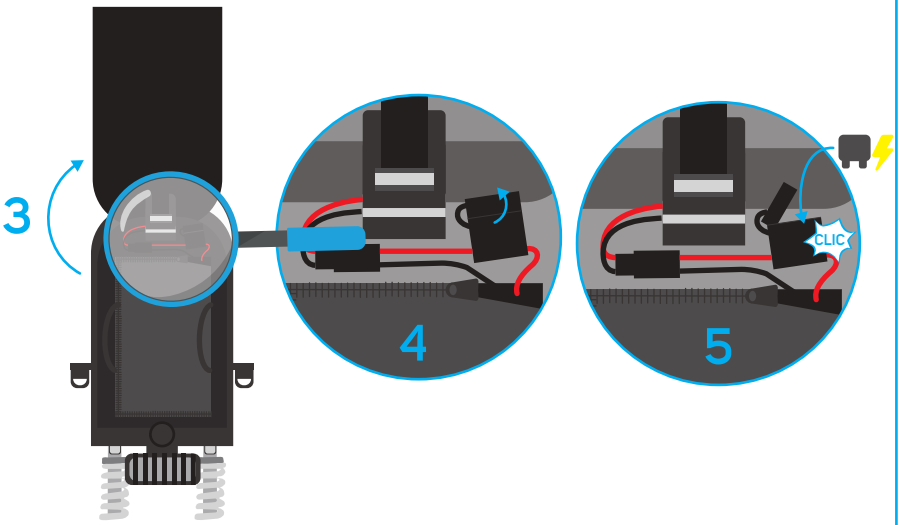

Lors de l'installation du fusible, un arc électrique est créé, ce qui est tout à fait normal et n'endommage pas le produit.

Étape n°7

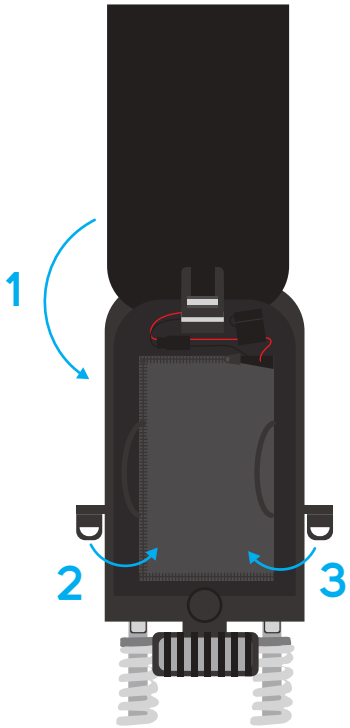

APPRENTISSAGE

1. Présentation des commandes

Valable uniquement pour les références FX1600-S & FX1600

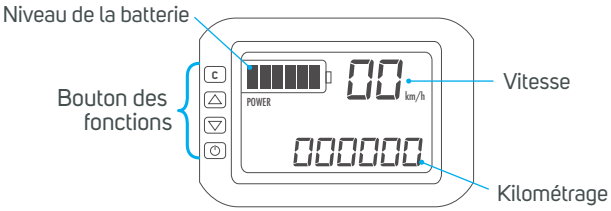

2. Détail des fonctions

Paramètres

Pressions courtes successives sur ⏻ :

- Tension batterie
- Kilométrage journalier
- Kilométrage total (ODO)
- Vitesse de rotation de la roue (RPM)
- Temps de conduite journalier

Les paramètres de votre trottinette NE DOIVENT EN AUCUN CAS être modifiés.

Codes erreur

Problème de frein — Problème d'accélérateur

Problème moteur — Problème de carte mère

3. Utilisation de la trottinette

1. Tournez la clef de contact.
2. Posez un pied sur la plateforme, et tournez légèrement la poignée d'accéleration.
3. Après avoir pris un peu de vitesse, posez le second pied sur la plateforme.
5. Appuyez sur l'accélérateur pour avancer.
6. Appuyez sur les freins pour ralentir.
7. Quand la trottinette est à l'arrêt, vous pouvez descendre.

PLIAGE & DEPLIAGE

Attention

- Le pliage et dépliage des trottinettes peut être difficile lors des premières utilisations.
- Avant le pliage de votre trottinette assurez-vous que celle-ci soit hors tension.

Pour plier votre trottinette :
Étape 1 : Retirez le siège pour les modèles FX1000, FX1100 et FX1600.
Étape 2 : Pour cela, retirez la goupille de sécurité situé à la base de la selle et retirez-la.
Étape 3 : Retirez ensuite la goupille de sécurité au niveau de la poignée de pliage, puis tirez le levier de pliage d'une main, en poussant le mât de votre trottinette de l'autre main.
Étape 4 : Abaissez ensuite le mât de votre trottinette en direction de la plateforme jusqu'à ce qu'elle se verrouille.
Étape 5 : Ré-installez ensuite la goupille de sécurité dans son emplacement.

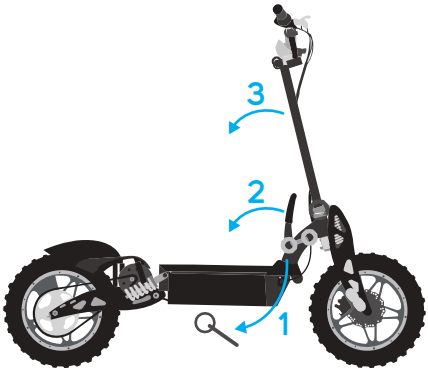

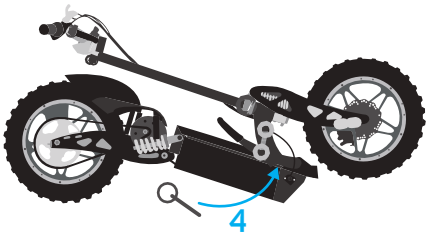

Ajustement des freins

La trottinette dispose de freins à disques à l'avant et à l'arrière, **pour plus de sécurité, veuillez vérifier leur bon fonctionnement tous les 3 mois**.

Vous avez 2 niveaux de réglage :
Niveau 1 - Régler la tension de câble de frein au niveau de la poignée
Avant de régler la tension du câble de frein, assurez-vous que la molette de réglage située sur le levier soit entièrement vissée.
C'est un système d'écrou contre-écrou.
Desserrez la vis de serrage du câble, tendez le câble et serrez modérément la vis de serrage. Vous pouvez aussi maintenir le câble à l'aide d'une pince universelle ou d'une pince multiprise, le temps du serrage.
Testez maintenant la garde du levier de frein :
• Le frein est trop dur : desserrez un petit peu la vis de serrage, puis appuyez sur le levier légèrement, jusqu'à arriver à la garde qui vous plaît. Serrez enfin la vis de serrage pour bloquer le câble.
• Le frein est trop mou : si votre frein a besoin d'un peu plus de tension de câble, utilisez la molette pour affiner le réglage. Sinon, procédez de nouveau à l'opération de tension de câble.

Niveau 2 - Régler la tension de câble de frein au niveau de la roue
Vous pouvez régler la tension du câble au niveau de la roue, il suffit de desserer la vis qui serre le câble de freinage au niveau de la roue, retendre le câble puis resserrer la vis.

Attention : Les freins peuvent grincer, cela n'affecte pas leur fonctionnement.

Ajustement de la chaîne

La chaîne doit être alignée sur les pignons pour éviter une usure inégale, elle peut donc avoir besoin d'être ajustée.
La chaîne doit être ajustée si :
• Elle saute les pignons, c'est qu'elle est trop lâche.
Pour serrer la chaîne, resserrez les deux vis de l'essieu de chaque côté de la roue.
• Elle fait un bruit de bourdonnement quand vous tournez la roue, c'est qu'elle est trop serrée.
Pour la desserrer, faites la manipulation inverse, desserez les deux vis de l'essieu situées de chaque côté de la roue. Une chaîne ajustée doit être légèrement tendue lorsque la trottinette est droite.

Maintenance

Points de vérification	Temps d'utilisation	KM	Manipulation
Pression des pneus	Tous les mois	-	Regonflez les pneus entre 2,5 et 3 bars
Tension de la chaîne	Tous les 2 mois	-	Paragraphe « Ajustement de la chaîne »
Ecrous	Tous les 6 mois	500 km	Vérifiez chaque écrou de la trottinette et les resserrer jusqu'a la butée en ajoutant 1/4 de tour
Batterie	Tous les 6 mois	-	Vérifiez que votre batterie ou les fils ne soient pas endommagés
Câbles de frein	1 fois / an	-	Lubrifiez les câbles de frein à l'aide d'un lubrifiant pour vélo. Appliquez quelques goutes de produit à la jonction des câbles de frein et des protèges-câbles au niveau des poignées de frein. Actionnez les freins pour répartir le produit sur toute la longueur du câble.
Réglage des freins	Tous les 3 mois		Vérifiez le freinage et si besoin réglez la tension du câble de frein Paragraphe « Ajustement des freins »

1. Instructions de sécurité de la batterie

- La batterie doit être tenue hors de portée des enfants. Si certains composants de la batterie sont avalés, consultez un médecin immédiatement.
- Avant première utilisation, veuillez charger votre batterie au maximum.
- Veuillez rechargez votre batterie avant que celle-ci ne soit totalement déchargée.
- Pour avoir une satisfaction complète de votre véhicule, veuillez veiller à ce qu'il soit chargé au moins à 50%.
- Si vous stockez votre véhicule, veuillez faire attention à ce que la batterie soit entre 30 et 40% d'autonomie.
- Veuillez ne pas dépasser 30 jours sans recharger votre batterie.
- Veuillez utiliser le chargeur fourni correspondant à la batterie de votre véhicule.
- Veuillez ne pas stocker votre véhicule à une température en dessous de 0°C ou en plein soleil.
- Une recharge inapropriée, des dommages, l'humidité ou une surchauffe peu émettre de la fumée, exploser, provoquer une forte source de chaleur ou un départ de feu sur la batterie.
- Ne laissez pas votre véhicule charger sans surveillance.
- Ne pas utiliser la batterie si cette dernière est endommagée, veuillez alors la remplacer. Pour réduire les risques d'incendie ou brûlure, ne la jetez pas avec les ordures ménagères. Afin de préserver l'environnement, la batterie doit être déposée dans les points de collecte en vigueur.

2. Recharge de la batterie

Pour préserver le bon fonctionnement de votre EDP, nous vous conseillons de charger la batterie après chaque utilisation. Voici quelques conseils d'entretien pour votre sécurité et contribuer à optimiser la durée de vie de votre produit.
Pour charger votre EDP, branchez l'embout du chargeur à l'espace indiqué sur la batterie, puis la prise sur le secteur.
• Veillez à bien sécher le produit, ainsi que le connecteur de recharge avant de brancher le chargeur.
• Les barres situées sur l'afficheur vous indiquent le niveau de charge de votre véhicule.
• Plus la batterie est utilisée, plus la durée de recharge peut s'allonger.
• L'autonomie varie en fonction de la température.

LED Rouge = en charge

LED Verte = rechargée

Sur l'afficheur, une jauge complète = la trottinette est chargée à 100%.

2. Précautions d'utilisation du chargeur

Prière de lire attentivement les instructions suivantes avant chaque utilisation du chargeur :

- Le chargeur fonctionne uniquement avec l'adaptateur secteur qui lui est dédié. L'utilisation d'un autre adaptateur peut endommager le produit.
- L'adaptateur doit être branché sur une prise domestique normale et facilement accessible.
- Ne pas couvrir, exposer à une source de chaleur ou d'humidité et utilisez dans un endroit aéré.
- Ne pas poser d'autres équipements sur le chargeur.
- Ne pas laisser le chargeur branché quand vous ne l'utilisez pas.
- N'utilisez pas le chargeur s'il est endommagé.
- Le câble souple externe de ce transformateur ne peut pas être remplacé. En cas de dégradation du cordon, il convient de mettre le transformateur au rebus.
- Ne jamais raccorder et déconnecter les bornes de raccordement de la batterie tant que le câble d'alimentation est encore raccordé au secteur. Il faut toujours retirer en premier lieu la fiche de la prise de courant.
- Ne stockez pas votre chargeur secteur dans des zones de basse température. Lorsque celui-ci reprend sa température normale, de l'humidité peut se former à l'intérieur de l'appareil et endommager les circuits électroniques.
- Débranchez le chargeur pendant les orages ou au cours de longues périodes de non utilisation, afin d'éviter de l'endommager.

UTILISATIONS CORRECTES ET INCORRECTES

Avant toute utilisation de votre trottinette électrique, veuillez prendre connaissance des utilisations adéquates et inadéquates. En effet, pour que votre produit ne subisse pas de dommages ni d'usure précaire, nous vous conseillons fortement de respecter les conditions détaillées ci-dessous.

Conditions	Utilisation correcte	Utilisation incorrecte
Nombre d'utilisateur	Un	Plusieurs personnes ou une personne avec enfants.
Conduite	Aucun objet suspendu sur le guidon. Garde-boue dégagé de toute obstruction. Utilisation avec les deux mains sur le guidon.	Objets suspendus sur le guidon. Obstruction du garde-boue. Utilisation avec une seule main ou sans les mains sur le guidon.
Virages	Freinage avant de prendre un virage.	Accélération avant de prendre un virage.
En descente	Freinage et ralentissement.	Accélération en descente.
Pousser la trottinette en marchant	Sans appliquer de vitesse.	En appuyant sur l'accélérateur.
Circulation normale	Piste cyclable/surfaces régulières.	Utilisation sur l'autoroute ou sur un trottoir.
Route irrégulière : ralentisseurs/ élévations	Conduite à vitesse réduite. Léger fléchissement des genoux pour traverser de telles surfaces.	Conduite à grande vitesse.
Limitation de vitesse	< 25 km/h	> 25 km/h
Météo	Conduite par temps optimal : route sèche, pas de flaque d'eau. Vent léger ou inexistant.	Conduite par mauvais temps : jour de pluie avec plus de 2 cm de précipitations/flaques. Vent fort.
Pratique de sports extrêmes, cascades	Non	Oui
Trottinette soumise à de forts impacts	Non	Oui
Stockage	Stockage en intérieur dans un environnement sec. Éviter de laisser la trottinette électrique à l'extérieur pendant une période prolongée.	Exposition directe au soleil pendant une période prolongée.
Entretien/ modifications	Utilisation du service de réparation de Beeper. Pas de modification de la trottinette.	Réparation, modification ou remplacement des composants effectués par vous-même.

ACCESSOIRES

Retrouvez tous nos accessoires de Mobilité Electrique sur notre site internet www.beeper.fr

Antivols

Ref. ME129-6
Ref. ME129-12

Ref. AN-CA80
Ref. AN-CAT120

Stickers réfléchissants

Ref. ME136

Brassard LED

Ref. ME117-R Ref. ME117-B Ref. ME117-J Ref. ME117-W

Casque led avant & arrière

Ref. ME135

2 couleurs

2 tailles

L M

Sacoche

Ref. ME125

Panier

Ref. FX1000-PANF

Poignée de transport

Ref. ME111

Sac de transport

Ref. ME109

Eclairages LED

Ref. ME101-B Ref. ME101-R

Support de téléphone

Ref. ME113

Convertisseur 12V-220V

Ref. ME133

Masque anti-pollution

5 couleurs

Ref. ME121

Gonfleur électrique

Ref. ME140

Supports muraux

Ref. ME160 Ref. ME161

DECLARATION DE CONFORMITE

Je soussigné, M. Thierry BILLAU, Directeur général de la société IXIT Beeper,
Etablie à Parc d'Activité des Grillons, 228 rue de l'Ancienne Distillerie, 69400 Gleizé,
Certifie que le produit, **Trottinette électrique urbaine CROSS**, **Référence FX1000-S, FX1000, FX1100-S, FX1100, FX1600-S, FX1600**, **Modèle ZLES-06**,
Est conforme aux exigences des directives, Et a été testé suivant les normes :

	Trottinette électrique tout-terrain *All-terrain electric scooter* **Ref. FX1000, FX1000-S, FX1100, FX1100-S, FX1600, FX1600-S** **Modèle /** *Model* **ZLES-06**	**Chargeur /** *Charger* **Ref. FX1000-SP025, FX1100-SP01** **Modèle /** *Model* **QL-09005-B3601600F**
2006/42/CE **relative aux machines** *relating to machines*	EN ISO 12100: 2010 EN 15997:2011+AC:2012 EN 60204-1:2006+1:2009+AC:2010 EN 60335-1:2012+A11:2014+AC:2014 EN 55012:2007+A1:2009 EN 61000-6-1:2007 EN 61000-6-3:2007+A1:2011+AC:2012 **Rapport /** *Report* **SCC(16)-50003A-24-4-MD**	
2014/30/UE **relative à la compatibilité électromagnétique** *relating to electromagnetic compatibility*	EN ISO 12100: 2010 EN 15997:2011+AC:2012 EN 60204-1:2006+1:2009+AC:2010 EN 60335-1:2012+A11:2014+AC:2014 EN 55012:2007+A1:2009 EN 61000-6-1:2007 EN 61000-6-3:2007+A1:2011+AC:2012 **Rapport /** *Report* **SCC(16)-50003A-24-4-MD**	EN 55014-1:2006+A1:2009+A2:2011 EN 61000-3-2:2014 EN 61000-3-3:2013 EN 55014-2:1997+A1:2001+A2:2008 **Rapport /** *Report* **EN160219001E**
2006/95/CE **relative à la compatibilité électromagnétique** *relating to electromagnetic compatibility*		EN 60335-1:2012+A11 EN 60335-2-29:2004+A2 EN 62233:2008 AfPS GS 2014:01 Par. 3.1 **Rapport /** *Report* **17056009 001**
2014/35/UE **relative au matériel électrique destiné à être employé dans certaines limites de tensions** *relating to electrical equipment intended for use within certain voltage limits*	EN ISO 12100: 2010 EN 15997:2011+AC:2012 EN 60204-1:2006+1:2009+AC:2010 EN 60335-1:2012+A11:2014+AC:2014 EN 55012:2007+A1:2009 EN 61000-6-1:2007 EN 61000-6-3:2007+A1:2011+AC:2012 **Rapport /** *Report* **SCC(16)-50003A-24-4-MD**	**Rapport /** *Report* **17056009 002**
2011/65/UE **relative à l'utilisation de substances dangereuses** *on the use of hazardous substances*	**Rapport /** *Report* **LCS1605120876R**	

Thierry BILLAU, Directeur général

ASSISTANCE TECHNIQUE & GARANTIE

Votre EDP possède une garantie de **10 ans à 6 mois** (selon les pièces) :
- Cadre & Structure = 10 ans
- Électronique & Mécanique = 3 ans
- Batterie, chargeur & accessoires = 6 mois

Hotline BEEPER **0 892 690 792**
0,45€ TTC / min.

Pour toute demande, n'hésitez pas à contacter notre équipe technique par téléphone *(du lundi au vendredi, de 09h00 à 12h00 et de 14h00 à 18h00).*

MENTIONS LEGALES

Produit fabriqué en Chine.
Photos & données indicatives non contractuelles.
Reproduction interdite sans accord express.

©IXIT Beeper 2021

IXIT BEEPER
228 rue de l'Ancienne Distillerie
Parc des Grillons
69400 Gleizé
FRANCE
contact@beeper.fr
www.beeper.fr

SUMMARY

CONTENTS OF KIT	02
DIMENSIONS	03
SAFETY INSTRUCTIONS	23
EXPLODED VIEW	24
ASSEMBLY	24
TECHNICAL FEATURES	25
LEARNING	28
FOLDING AND UNFOLDING	28
MAINTENANCE	29
BATTERY	30
CORRECT AND IMPROPER USES	32
ACCESSORIES	33
DECLARATION OF CONFORMITY	34
TECHNICAL ASSISTANCE & WARRANTY	35
LEGAL NOTICE	35

SAFETY INSTRUCTIONS

BEEPER thanks you for your purchase and invites you, before using your Personal Displacement Vehicle (EDP), to familiarize yourself with the instructions for use and the various safety precautions.

- Please use your EDP in accordance with road safety regulations and under optimal safety conditions. You are solely responsible for your conduct, IXIT Beeper accepts no responsibility.
- For safe use of your EDP, please always be in full possession of your means and always wear the necessary protective equipment and an approved helmet. Please wear retro-reflective clothing or equipment for all traffic at night or when visibility is poor.
- It is forbidden to use an EDP while wearing earphones or headphones as well as to carry a passenger.
- Please note that the use of this product may result in injury which can cause death from loss of control, collisions or falls.
- Do not use without training, at high speed, on rough terrain or on slopes.
- The use of your EDP is not recommended for children under 12 and prohibited for children under 8.

Please note: for any use of an EDP, you must have civil liability insurance.

EXPLODED VIEW

Before using your EDP, see it inside out.
For this, please refer to the exploded view on p4

N°	Designation
1	Right brake
2	Left brake
3	Acceleration trigger
4	Ignition key
5	Folding handle
6	Charging connector
7	Speed calculator
8	Battery (depending on version)
9	Footrest platform
10	Saddle pin
11	Engine
12	Pinion driving the chain
13	Mud guard
14	Front and rear brake caliper
15	Front and rear brake pads
16	Chain

N°	Designation
17	Rear transmission crown
18	Rear rim
19	Rear tire
20	Front & rear air chamber
21	Rear fork
22	Rear shock absorbers
23	Crutch
24	Front rim
25	Front brake disc
26	Front tire
27	Front shock absorber
28	Front fork
29	Tool kit
30	Charger
31	Saddle
32	Saddle mast

ASSEMBLY

To assemble your product, please refer to the assembly diagram on p9.

a. Safety pin for folding
b. Safety pin for the saddle
vs. Fuse
d. Allen key n ° 4
e. Allen key n ° 5
f. Allen key n ° 6
g. Allen key n ° 10
h. English key n ° 8 & n ° 10
i. English key n ° 15 & n ° 18
j. English key n ° 19 & n ° 17
k. Double ambout cruciform & flat screwdriver
l. Double ambout screwdriver handle
mr. Tire inflation valve adapter

- Please follow the assembly instructions carefully.
- Without the fuse, the scooter cannot start
- Tightening torque: tighten up to the stop and then an additional 1/4 turn

Only valid for models FX1600-S and FX1600
Your scooter is delivered to you with the deflated rear tire.
Please inflate your tire to 2.5 to 3 bar before continuing to assemble the scooter.

TECHNICAL CHARACTERISTICS

Ref : FX1000
FX1000-S

		FX1000	FX1000-S
MOTOR & BATTERY	**Max power**	**1500 W**	**1500 W**
	Nominal power	1000 W	1000 W
	Motor type	With brush	
	Battery voltage	36 V	36 V
	Battery capacity	**12 Ah**	**12 Ah**
	Battery type	Lead	
CYCLE & COMFORT	Front wheel	Inflated tire • ø 14''	
	Rear wheel	Inflated tire • ø 14''	
	Suspensions	Single at the front & double at the back	
	Material	Steel & aluminum	
	Display	Autonomy LED (3 levels)	
	Ground clearance	21 cm	21 cm
	Platform height from the ground	33 cm	33 cm
	Wheelbase	109 cm	109 cm
	Handlebar height	118 cm	118 cm
	Alarm		
	Ignition key	✓	✓
	Folding	✓	✓
	Crutch	✓	✓
	Saddle	✓	
SECURITY	Braking	Front & rear disc brakes	
	Fire & signaling		
	Buzzer		
DATA & PERFS	Charger	42 V • 1,6 A	
	Speed on public roads	25 km/h	25 km/h
	Speed on private road	**35 km/h**	**35 km/h**
	Autonomy (1)	**25 à 30 km**	
	Maximum slope	10°	10°
	Recharge time	6h à 8h	6h à 8h
	Overall dimension	1450 x 1200 x 610 mm	
	Folded dimension	1450 x 650 x 610 mm	
	Maximum charge	120 kg	120 kg
	Water resistance index	IPX4	IPX4
LOGISTICS	**Net weight**	**45 kg**	**45 kg**
	Gross weight	50 kg	50 kg
	Carton size	1400 x 500 x 320 mm	
	Container quantity	20GP : 160 pcs • 40GP : 340 pcs • 40HQ : 370 pcs	
	Barcode	3661546400906	3661546401057
	Guarantee	Frame 10 y, electronic & mechanical 3 y, battery 6 m	
	Conformity	CE ROHS MD	

Ref : FX11000
FX1100-S

		FX1100	FX1100-S
MOTOR & BATTERY	**Max power**	**1700 W**	**1700 W**
	Nominal power	1000 W	1000 W
	Motor type	With brush	
	Battery voltage	36 V	36 V
	Battery capacity	**12 Ah**	**12 Ah**
	Battery type	Lithium-ion	
CYCLE & COMFORT	Front wheel	Inflated tire • ø 14''	
	Rear wheel	Inflated tire • ø 14''	
	Suspensions	Single at the front & double at the back	
	Material	Steel & aluminum	
	Display	Autonomy LED (3 levels)	
	Ground clearance	21 cm	21 cm
	Platform height from the ground	33 cm	33 cm
	Wheelbase	109 cm	109 cm
	Handlebar height	118 cm	118 cm
	Alarm		
	Ignition key	✓	✓
	Folding	✓	✓
	Crutch	✓	✓
	Saddle	✓	
SECURITY	Braking	Front & rear disc brakes	
	Fire & signaling		
	Buzzer		
DATA & PERFS	Charger	42 V • 1,5 A	
	Speed on public roads	25 km/h	25 km/h
	Speed on private road	**35 km/h**	**35 km/h**
	Autonomy (1)	**30 à 35 km**	
	Maximum slope	12°	12°
	Recharge time	6h à 8h	6h à 8h
	Overall dimension	1450 x 1200 x 610 mm	
	Folded dimension	1450 x 650 x 610 mm	
	Maximum charge	120 kg	120 kg
	Water resistance index	IPX4	IPX4
LOGISTICS	**Net weight**	**35 kg**	**35 kg**
	Gross weight	40 kg	40 kg
	Carton size	1400 x 500 x 320 mm	
	Container quantity	20GP : 160 pcs • 40GP : 340 pcs • 40HQ : 370 pcs	
	Barcode	3661546401002	3661546400999
	Guarantee	Frame 10 y, electronic & mechanical 3 y, battery 6 m	
	Conformity	CE ROHS MD	

Ref : FX1600
FX1600-S

		FX1600	FX1600-S
MOTOR & BATTERY	**Max power**	**2000 W**	**2000 W**
	Nominal power	1600 W	1600 W
	Motor type	Without brush	
	Battery voltage	48 V	48 V
	Battery capacity	**18 Ah**	**18 Ah**
	Battery type	Lithium-ion	
CYCLE & COMFORT	Front wheel	Inflated tire • ø 14''	
	Rear wheel	Inflated tire • ø 14''	
	Suspensions	Single at the front & double at the back	
	Material	Steel & aluminum	
	Display	LCD • Black & White • Multifunction	
	Ground clearance	21 cm	21 cm
	Platform height from the ground	33 cm	33 cm
	Wheelbase	109 cm	109 cm
	Handlebar height	118 cm	118 cm
	Alarm		
	Ignition key	✓	✓
	Folding	✓	✓
	Crutch	✓	✓
	Saddle	✓	
SECURITY	Braking	Front & rear disc brakes	
	Fire & signaling	Front & rear LED light	
	Buzzer	✓	
DATA & PERFS	Charger	54,6 V • 1,8 A	
	Speed on public roads	25 km/h	25 km/h
	Speed on private road	**45 km/h**	
	Autonomy (1)	**35 à 40 km**	
	Maximum slope	18°	18°
	Recharge time	6h à 8h	6h à 8h
	Overall dimension	1450 x 1200 x 610 mm	
	Folded dimension	1450 x 650 x 610 mm	
	Maximum charge	120 kg	120 kg
	Water resistance index	IPX4	IPX4
LOGISTICS	**Net weight**	**38 kg**	**38 kg**
	Gross weight	43 kg	43 kg
	Carton size	1400 x 500 x 320 mm	
	Container quantity	20GP : 160 pcs • 40GP : 340 pcs • 40HQ : 370 pcs	
	Barcode	3661546402092	3661546402108
	Guarantee	Frame 10 y, electronic & mechanical 3 y, battery 6 m	
	Conformity	CE ROHS MD	

LEARNING

1. Order overview

Valid only for references FX1600-S & FX1600

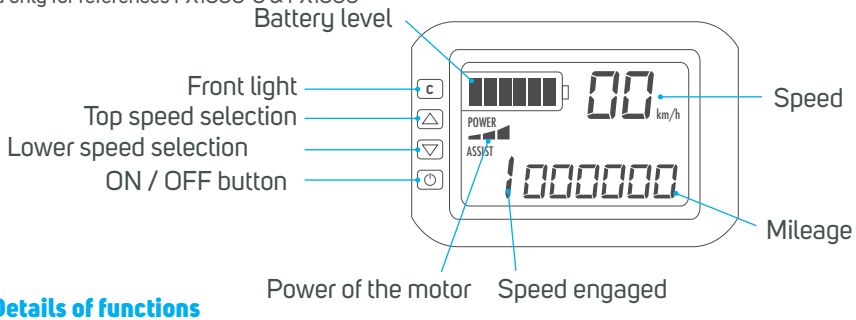

2. Details of functions

Settings

Short successive presses on: ⏻
- Battery voltage
- Mileage
- Total mileage (ODO)
- Wheel rotation speed (RPM)
- Driving time

To erase a data: long press on △
Long press "C": activation of the speed regulator

The settings of your scooter MUST NOT be changed under any circumstances.

Error codes

Brake problem
Accelerator problem
Engine problem
Motherboard problem

3. Use of the scooter

1. Turn the ignition key.
2. Place one foot on the platform, and turn the throttle grip slightly.
3. After building up some speed, put the second foot on the platform.
5. Press the accelerator to move forward.
6. Apply the brakes to slow down.
7. When the scooter is stationary, you can get off.

FOLDING & UNFOLDING

Warning
- **Folding and unfolding scooters can be difficult for the first few times.**
- **Before folding your scooter, make sure that it is switched off.**

To fold your scooter, please refer to the diagram on p15:
Step 1: Remove the seat for the FX1000, FX1100 and FX1600 models.
Step 2: To do this, remove the safety pin located at the base of the saddle and pull it out.
Step 3: Then remove the safety pin at the folding handle, then pull the folding lever with one hand, pushing the mast of your scooter with the other hand.

Step 4: Then lower the mast of your scooter towards the platform until it locks.
Step 5: Then re-install the safety pin in its location.

MAINTENANCE

Brake adjustment

The scooter has front and rear disc brakes, for safety, please check their operation every 3 months.

You have 2 adjustment levels:
Level 1 - Adjust the brake cable tension at the handle
Before adjusting the brake cable tension, make sure that the adjusting knob on the lever is fully screwed in.
It is a lock nut system.
Loosen the cable clamp screw, tension the cable and moderately tighten the clamp screw. You can also hold the cable with a universal pliers or a multigrip pliers while tightening.
Now test the brake lever free play:
• The brake is too hard: loosen the clamping screw a little, then press the lever lightly, until you reach the clearance you like. Finally tighten the clamping screw to lock the cable.
• The brake is too soft: if your brake needs a little more cable tension, use the dial to fine-tune the adjustment. Otherwise, perform the cable tension operation again.

Level 2 - Adjust the brake cable tension at the wheel
You can adjust the cable tension at the wheel, just loosen the screw that clamps the brake cable at the wheel, retighten the cable then retighten the screw.

Caution: The brakes may squeal, this does not affect their operation.

Chain adjustment

The chain should be aligned with the sprockets to avoid uneven wear, so it may need to be adjusted.
The chain should be adjusted if:
• She's skipping the gears, she's too loose.
To tighten the chain, re-tighten the two axle screws on each side of the wheel.
• It makes a humming noise when you turn the wheel, it's too tight.
To loosen it, reverse the operation, loosen the two axle screws located on either side of the wheel. An adjusted chain should be slightly tensioned when the scooter is straight.

Maintenance

Check points	Usage time	KM	Handling
Tire pressure	Every month	-	Re-inflate the tires between 2.5 and 3 bars
Chain tension	Every 2 months	-	Paragraph "Adjusting the chain"
Nuts	Every 6 months	500 km	Check each nut on the scooter and tighten them up to the stop, adding 1/4 turn
Drums	Every 6 months	-	Check your battery or wires for damage
Brake cables	Once a year	-	Lubricate the brake cables with bicycle lubricant. Apply a few drops of product to the junction of the brake cables and the cable guards at the brake handles. Apply the brakes to distribute the product over the entire length of the cable.
Brake adjustment	Every 3 months	-	Check the braking and if necessary adjust the tension of the brake cable Paragraph "Adjusting the brakes"

1. Battery safety instructions

- The battery should be kept out of the reach of children. If any battery components are swallowed, seek medical attention immediately.
- Before first use, please charge your battery to the maximum.
- Please recharge your battery before it is completely discharged.
- To have complete satisfaction with your vehicle, please ensure that it is loaded to at least 50%.
- If you store your vehicle, please ensure that the battery is between 30 and 40% autonomy.
- Please do not exceed 30 days without recharging your battery.
- Please use the supplied charger that matches your vehicle's battery.
- Please do not store your vehicle below 0 ° C or in direct sunlight.
- Improper charging, damage, humidity or overheating can emit smoke, explode, cause a strong heat source or start a fire on the battery.
- Do not leave your vehicle to charge unattended.
- Do not use the battery if the battery is damaged, then please replace it. To reduce the risk of fire or burns, do not dispose of it with household garbage. In order to preserve the environment, the battery must be deposited at the collection points in force.

2. Charging the battery

To keep your EDP working properly, we recommend that you charge the battery after each use. Here are some maintenance tips for your safety and to help optimize the life of your product.
To charge your EDP, connect the charger tip to the space indicated on the battery, then the outlet to the mains.
• Be sure to dry the product and the charging connector thoroughly before plugging in the charger.
• The bars on the display show you the charge level of your vehicle.
• The more the battery is used, the longer it can take to charge.
• Battery life varies depending on the temperature.

Red LED = charging

Green LED = recharged

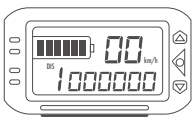

On the display, a full gauge = the scooter is 100% charged.

2. Charger usage precautions

Please read the following instructions carefully before each use of the charger:

- The charger only works with the dedicated AC adapter. Using any other adapter may damage the product.
- The adapter should be plugged into a normal, easily accessible household outlet.
- Do not cover, expose to heat or moisture and use in a ventilated area.
- Do not place other equipment on the charger.
- Do not leave the charger plugged in when not in use.
- Do not use the charger if it is damaged.
- The external flexible cable of this transformer cannot be replaced. If the cord is damaged, the transformer should be scrapped.
- Never connect and disconnect the battery connection terminals while the power cable is still connected to the mains. Always remove the plug from the socket first.
- Do not store your mains charger in low temperature areas. When the device returns to its normal temperature, moisture can form inside the device and damage the electronic circuits.
- Unplug the charger during lightning storms or when unused for long periods of time to avoid damage.

CORRECT AND IMPROPER USES

Before using your electric scooter, please be aware of the appropriate and inappropriate uses. In fact, so that your product does not suffer damage or precarious wear and tear, we strongly advise you to respect the conditions detailed below.

Conditions	Correct use	Incorrect use
Number of users	One	Several people or one person with children.
Conduct	No object suspended on the handlebars. Mudguard clear of any obstruction. Use with both hands on the handlebars.	Objects suspended on the handlebars. Fender obstruction. Use with one hand or without your hands on the handlebars.
Turns	Braking before turning.	Acceleration before taking a turn.
Downhill	Braking and slowing down.	Acceleration downhill.
Push the scooter while walking	Without applying speed.	By pressing the accelerator.
Normal circulation Uneven road: speed bumps / elevations	Cycle path / regular surfaces. Driving at reduced speed. Slight flexing of the knees to cross such surfaces.	Use on the highway or on a sidewalk. High speed driving.
Speed limit	<25 km / h	> 25 km / h
Weather forecast	Optimal weather driving: dry road, no puddles. Light or no wind.	Bad weather driving: rainy day with more than 2 cm of precipitation / puddles. Strong wind.
Practice of extreme sports, stunts	No	Yes
Scooter subjected to strong impacts	No	Yes
Storage	Storage indoors in a dry environment. Avoid leaving the electric scooter outside for an extended period.	Direct exposure to the sun for an extended period.
Interview/ modifications	Use of Beeper's repair service. No modification of the scooter.	Repair, modification or replacement of components carried out by yourself.

ACCESSORIES

Find all of our Electric Mobility accessories on our website
www.beeper.fr

Anti-theft devices

Ref. ME129-6
Ref. ME129-12

Ref. AN-CA80
Ref. AN-CAT120

Stickers reflective

Ref. ME136

LED armband

Ref. ME117-R Ref. ME117-B Ref. ME117-J Ref. ME117-W

Helmet front led & back

Ref. ME135

2 colors

2 sizes

L M

Satchel

Ref. ME125

Basket

Ref. FX1000-PANF

Handle transport

Ref. ME111

Bag transport

Ref. ME109

Lighting LED

Ref. ME101-B Ref. ME101-R

Support of phone

Ref. ME113

Converter 12V-220V

Ref. ME133

Anti-pollution mask

5 couleurs

Ref. ME121

Electric inflator

Ref. ME140

Supports murals

Ref. ME160 Ref. ME161

DECLARATION OF CONFORMITY

I, the undersigned, Mr. Thierry BILLAU, Managing Director of IXIT Beeper,
Established at Parc d'Activité des Grillons, 228 rue de l'Ancienne Distillerie, 69400 Gleizé,
Certifies that the product, CROSS urban electric scooter, Reference FX1000-S, FX1000, FX1100-S, FX1100, FX1600-S, FX1600, Model ZLES-06,
Complies with the requirements of the directives, And has been tested according to the standards:

	Trottinette électrique tout-terrain *All-terrain electric scooter* **Ref. FX1000, FX1000-S, FX1100, FX1100-S, FX1600, FX1600-S** **Modèle /** *Model* **ZLES-06**	**Chargeur /** *Charger* **Ref. FX1000-SP025, FX1100-SP01** **Modèle /** *Model* **QL-09005-B3601600F**
2006/42/CE *relating to machines*	EN ISO 12100: 2010 EN 15997:2011+AC:2012 EN 60204-1:2006+1:2009+AC:2010 EN 60335-1:2012+A11:2014+AC:2014 EN 55012:2007+A1:2009 EN 61000-6-1:2007 EN 61000-6-3:2007+A1:2011+AC:2012 *Report* **SCC(16)-50003A-24-4-MD**	
2014/30/UE *relating to electromagnetic compatibility*	EN ISO 12100: 2010 EN 15997:2011+AC:2012 EN 60204-1:2006+1:2009+AC:2010 EN 60335-1:2012+A11:2014+AC:2014 EN 55012:2007+A1:2009 EN 61000-6-1:2007 EN 61000-6-3:2007+A1:2011+AC:2012 *Report* **SCC(16)-50003A-24-4-MD**	EN 55014-1:2006+A1:2009+A2:2011 EN 61000-3-2:2014 EN 61000-3-3:2013 EN 55014-2:1997+A1:2001+A2:2008 *Report* **EN160219001E**
2006/95/CE *relating to electromagnetic compatibility*		EN 60335-1:2012+A11 EN 60335-2-29:2004+A2 EN 62233:2008 AfPS GS 2014:01 Par. 3.1 *Report* **17056009 001**
2014/35/UE *relating to electrical equipment intended for use within certain voltage limits*	EN ISO 12100: 2010 EN 15997:2011+AC:2012 EN 60204-1:2006+1:2009+AC:2010 EN 60335-1:2012+A11:2014+AC:2014 EN 55012:2007+A1:2009 EN 61000-6-1:2007 EN 61000-6-3:2007+A1:2011+AC:2012 *Report* **SCC(16)-50003A-24-4-MD**	*Report* **17056009 002**
2011/65/UE *on the use of hazardous substances*	*Report* **LCS1605120876R**	

Thierry BILLAU, General manager

TECHNICAL ASSISTANCE & WARRANTY

Your EDP has a guarantee of 10 years to 6 months (depending on the parts):
- Framework & Structure = 10 years
- Electronics & Mechanics = 3 years
- Battery, charger & accessories = 6 months

For any request, do not hesitate to contact our technical team at technique@beeper.fr

LEGAL NOTICE

Product made in China.
Photos & indicative non-contractual data.
Reproduction prohibited without express agreement.

©IXIT Beeper 2021

IXIT BEEPER
228 rue de l'Ancienne Distillerie
Parc des Grillons
69400 Gleizé
FRANCE
contact@beeper.fr
www.beeper.fr